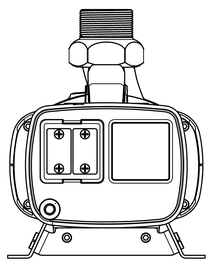

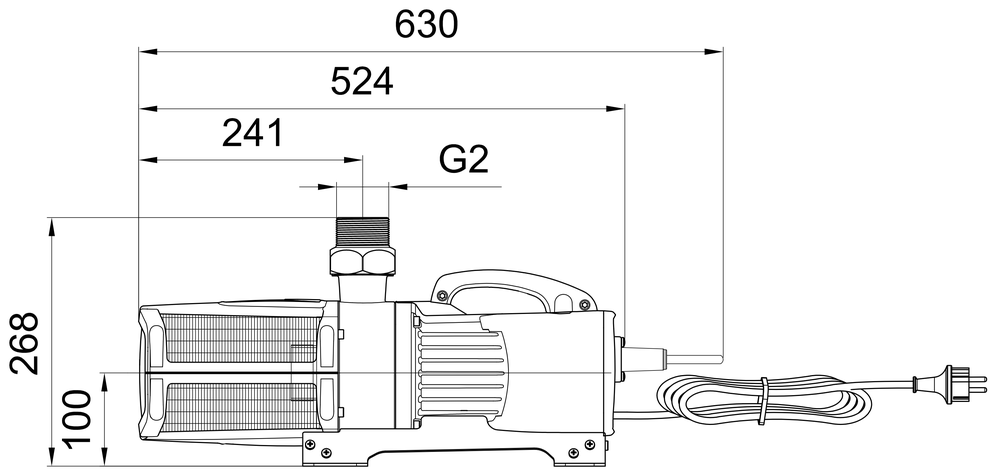
630
524
241
G2
268
100

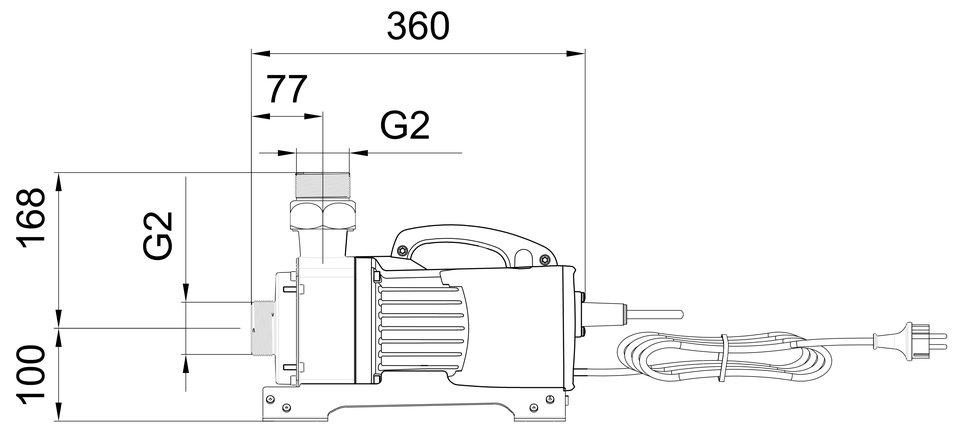
360
77
G2
168
G2
100

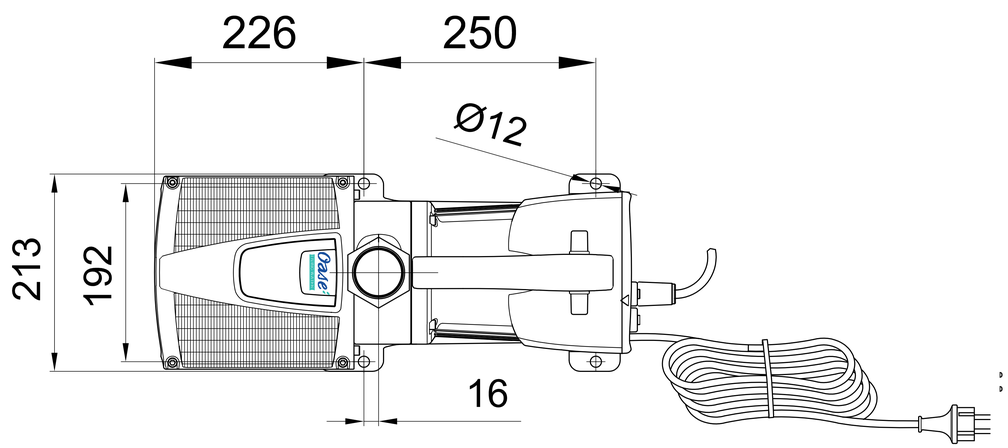
226
250
Ø12
213
192
16

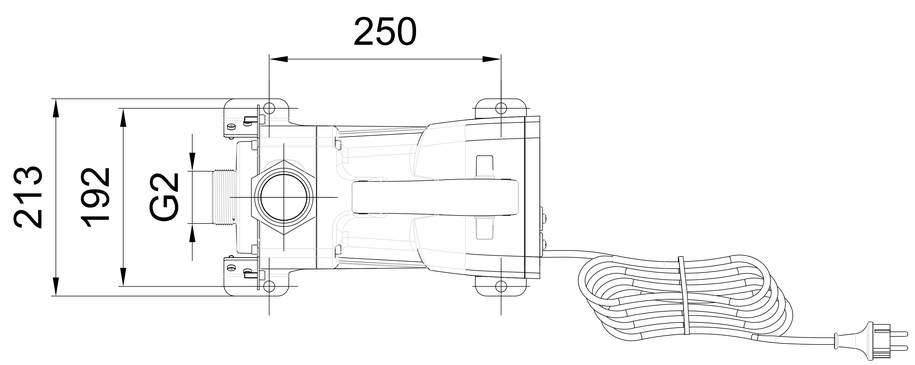
250
213
192
G2