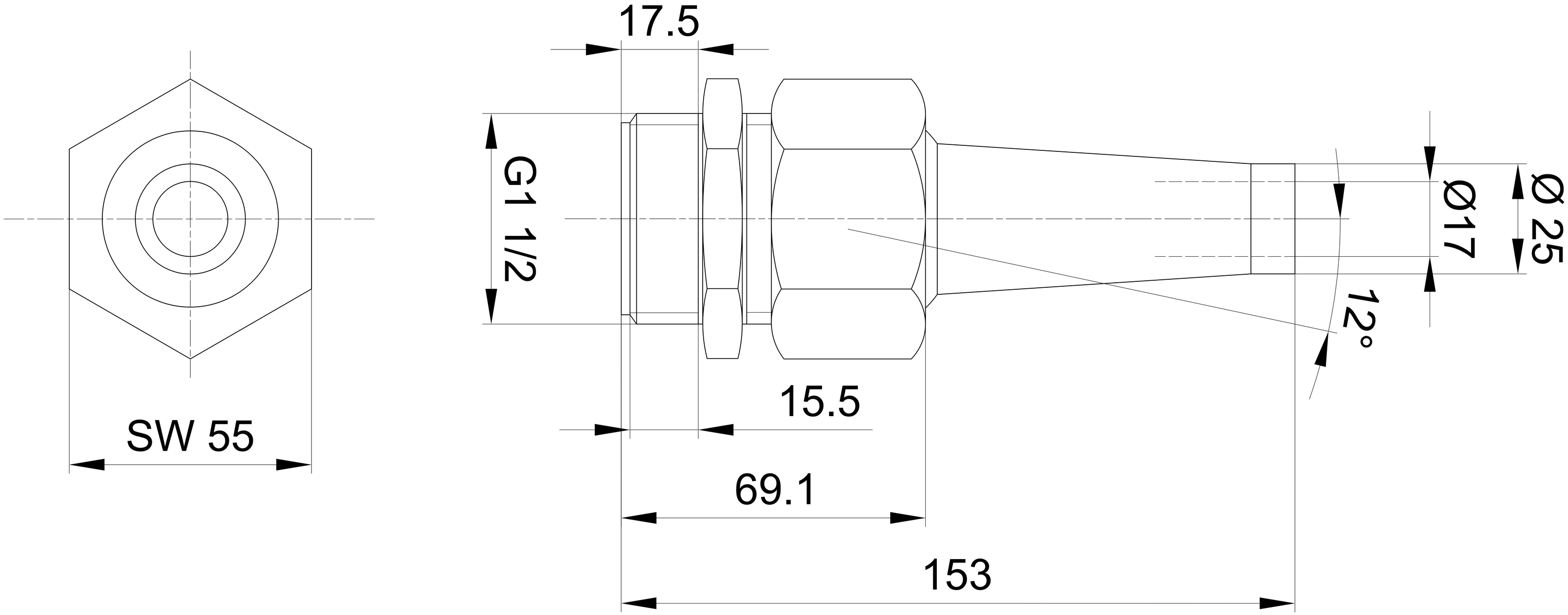
17.5
G1 1/2
SW 55
15.5
69.1
153
12°
Ø17
Ø 25