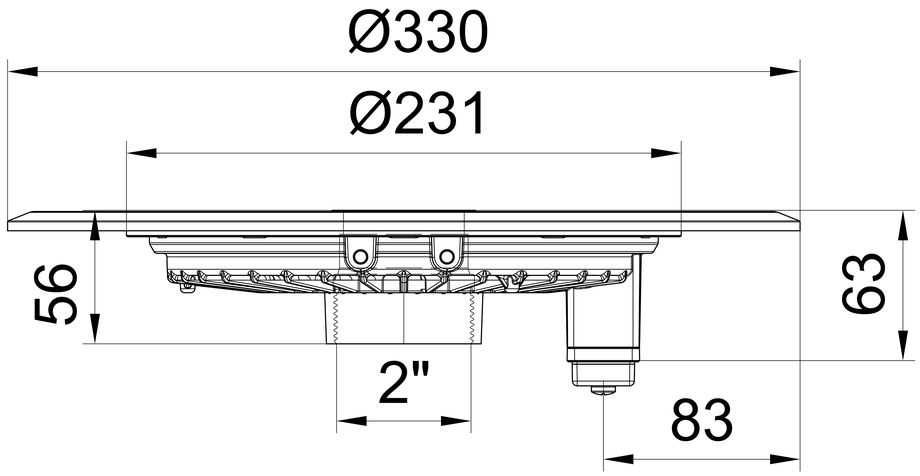
Ø330
Ø231
56
63
2"
83

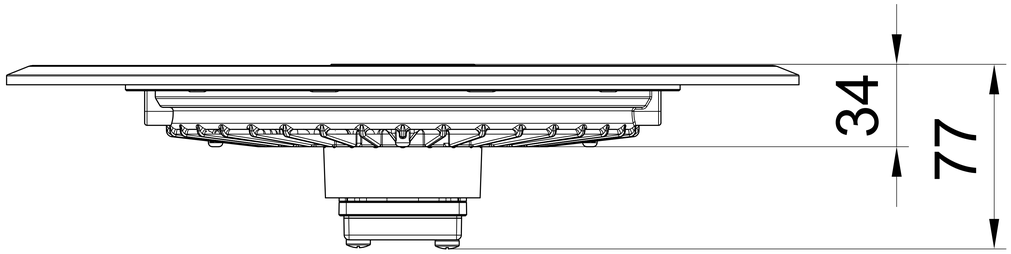
34
77

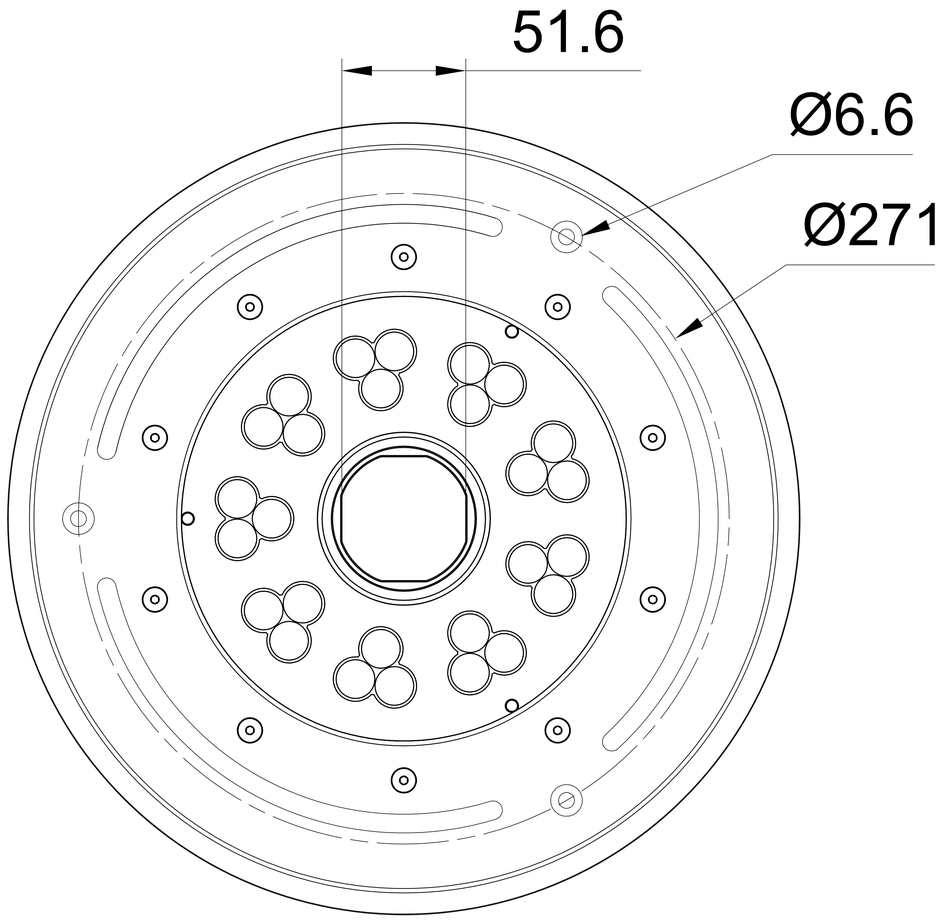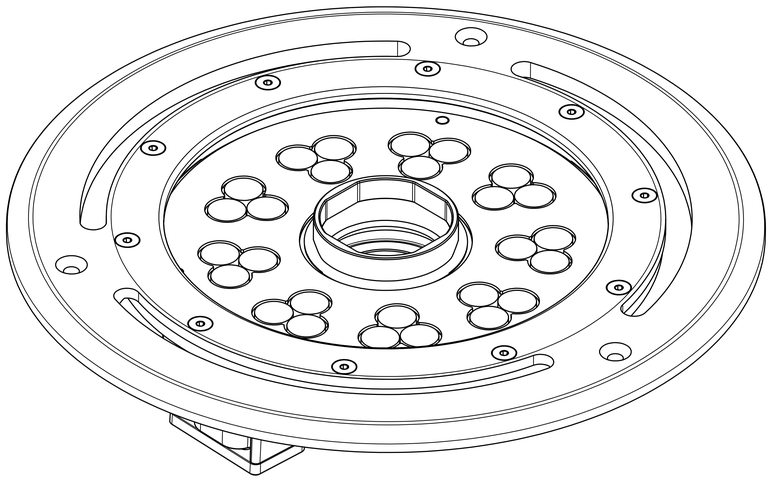
51.6
Ø6.6
Ø271