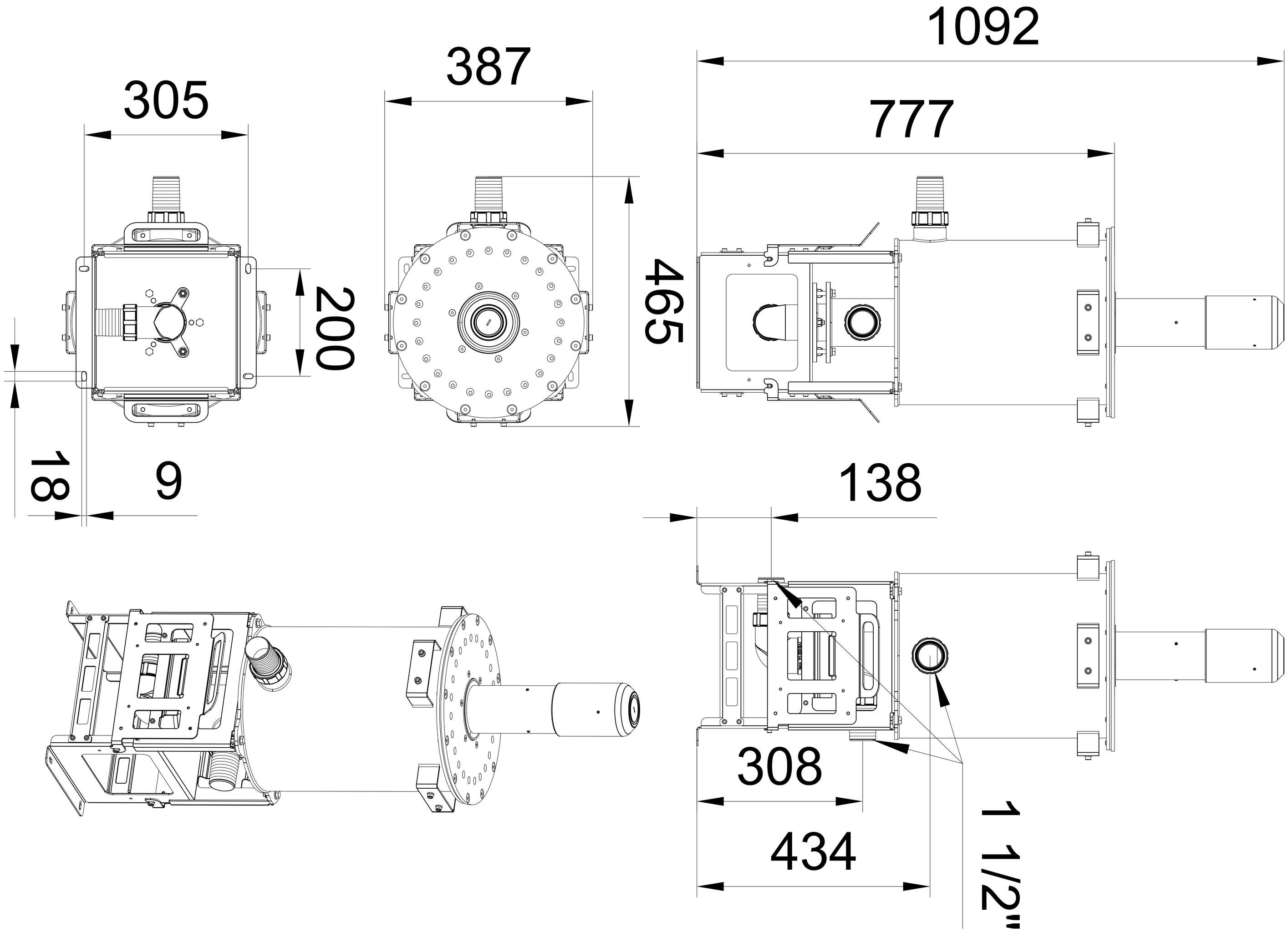
305
387
1092
777
200
465
18
9
138
308
434
1 1/2"